生産中止図面
２００７／１２

<特殊内容>
1.AHS対応品
※給水金具(止水栓)を削除したもの。

＊定格：AC100V-302W 50/60Hz
注1：75，100塩ビ管(VU，VP75・100)共用
塩ビ管の排水ソケットとの接合：床仕上げ面同一

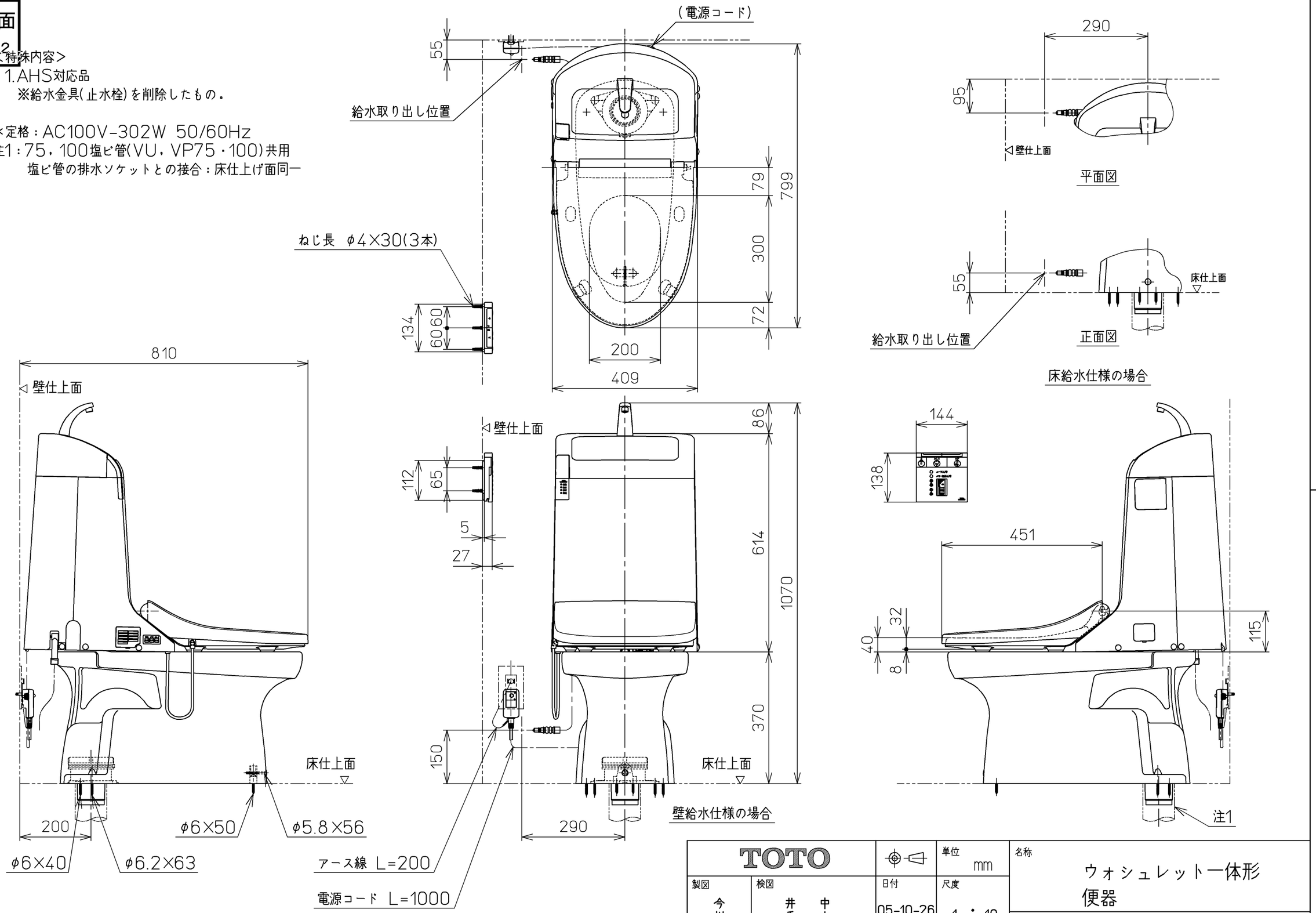

TOTO		単位 mm	名称 ウォシュレット一体形便器
製図 今川	検図 井手 中山	日付 05-10-26	尺度 1：10
備考 サイホン式防露便器 壁・床共通給水仕様		機能部：TCF9032LEV27 / 陶器部：CS352B	品番 CES9032BLET27
			図番 CES9032BLET27_A1010
A3			ページNo. 1-1 (改)